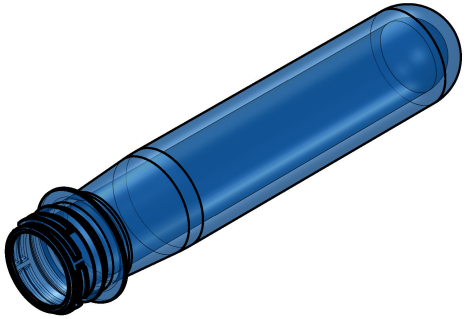

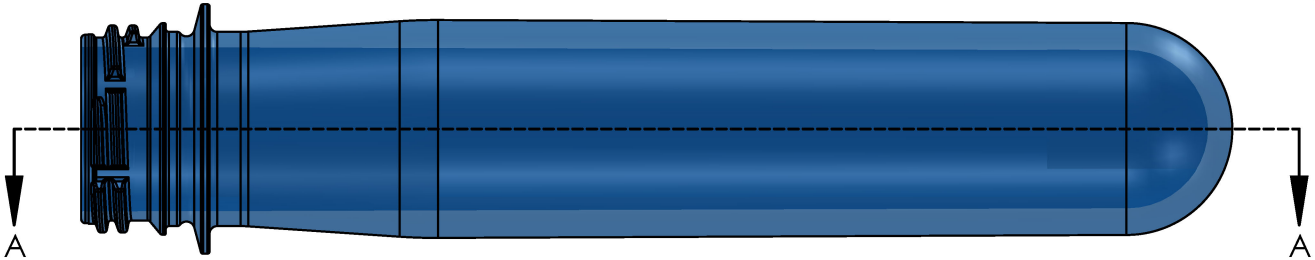

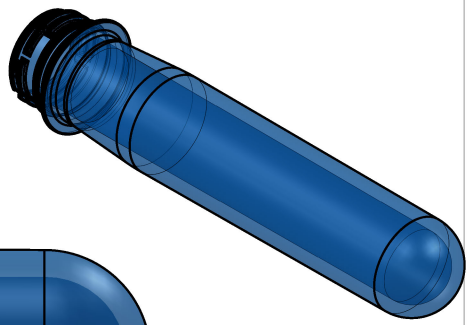

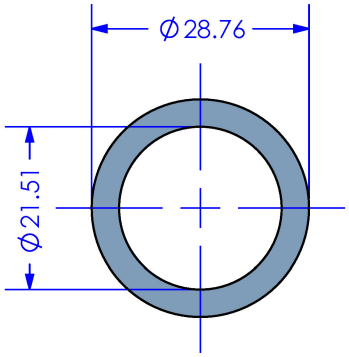

SECTION B-B

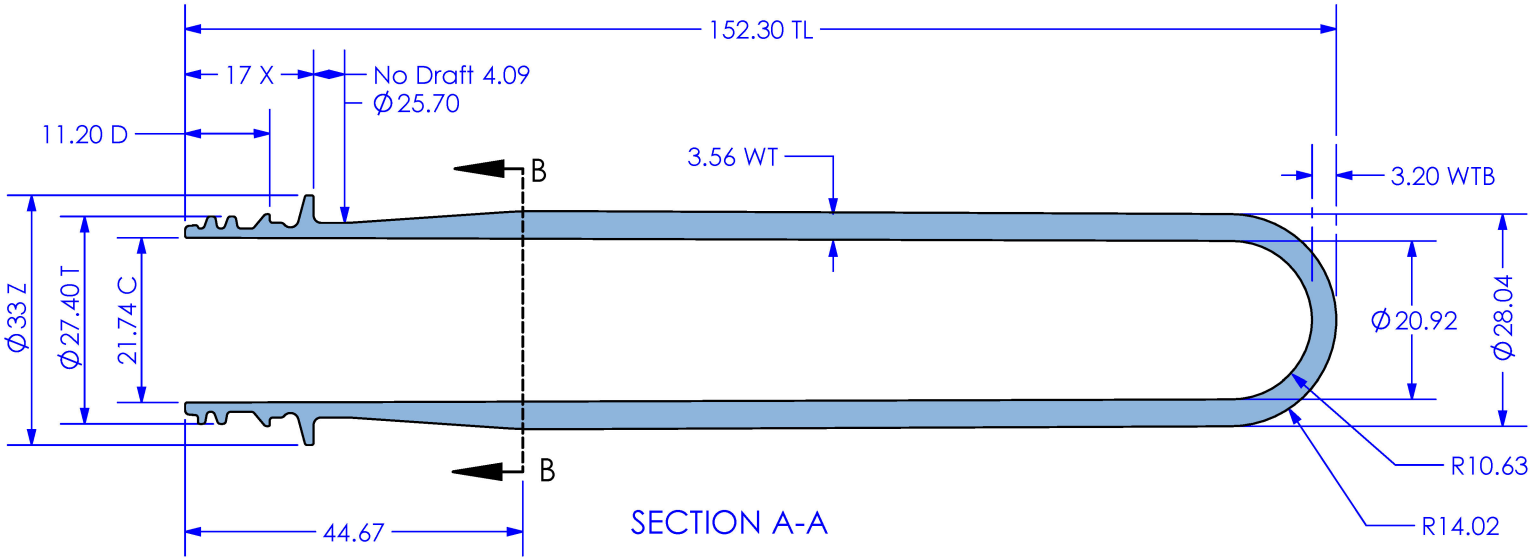

SECTION A-A

KIMEX, S.A. DE C.V. Plásticos y Envases Desarrollo Tecnológico	TITLE: Preforma 51.2 g Corona 1881	Diseñó: Ing. Trinidad Rivera Dibujó: Ing. Trinidad Rivera	SIZE **A**	DWG. NO. KIM-INY-15-020	REV **0**
		Fecha: 24 / Ago / 2015	ACOT: mm	SCALE: 1: 1	SHEET 1 OF 1