GRUPO KIMEX
Éxito a través del Servicio

KIMEX PET S.A. DE C.V.
KM. 26.5 AUTOPISTA MEXICO-QUERETARO
APARTADO POSTAL No. 168 TLALNEPANTLA,
ESTADO DE MEXICO, C.P. 54020 MEXICO
TELS: 53-66-90-00

HOJA DE ESPECIFICACIONES DE PREFORMA.

FECHA: 12-feb-16

REFERENCIA: PRE-KX-01

REALIZÓ: LABORATORIO PET

REV: "O"

HOJA TÉCNICA: PREFORMA 57 CORVAGLIA

PREFORMA: *57* **CORONA:** *CORVAGLIA* **COLOR:** *CRISTAL O PIGMENTADA*

COMPOSICIÓN: *RESINA PET (POLIETILENTEREFTALATO) CON O SIN PIGMENTO*

USO PREVISTO: *FABRICACIÓN DE ENVASES*

EMBALAJE: *CAJA DE CARTÓN, CON LINER INTERIOR, FLEJADA Y ETIQUETADA.* **PIEZAS POR CAJA:** 5,808

ALMACENAJE: *NO EXPONER A HUMEDAD, RAYOS UV, EVITE MOVIMIENTOS BRUSCOS DE LA CAJA. MANTENER EN LUGAR LIMPIO, SIN POLVO.*

PRUEBAS DE LABORATORIO DE CALIDAD: *PESO, ANÁLISIS DIMENSIONAL, ACETALDEHÍDO Y VISCOSIDAD INTRINSECA.*

DIMENSIONES:

No.	CARACTERISTICA	UNIDAD	ESPECIFICACIONES	
			MIN	MAX
1	PESO	g	56.70	57.30
2	DIAMETRO INTERNO DE CORONA	mm	21.63	21.89
3	DIAMETRO DE CUERDA INTERIOR	mm	24.35	24.65
4	DIAMETRO DE CUERDA EXTERIOR	mm	27.22	27.48
5	DIAMETRO DE SELLO	mm	27.82	28.12
6	DIAMETRO DE ARO	mm	31.80	32.20
7	ALTURA DESDE ARO	mm	16.55	17.05
8	ESPESOR 1	mm	4.14	4.40
9	ESPESOR 2	mm	4.14	4.40
10	ESPESOR 3	mm	4.14	4.40
11	ESPESOR 4	mm	4.14	4.40
12	ALTURA TOTAL DE PREFORMA	mm	152.10	152.50

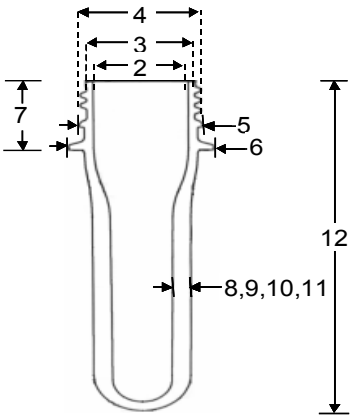

NOTA: LOS ESPESORES 1, 2, 3 Y 4 ESTAN TOMADOS A 90° UNO CON RESPECTO DE OTRO.
ALTURA DESDE ARO = ALTURA DE CORONA