GRUPO KIMEX
Éxito a través del Servicio

KIMEX PET S.A. DE C.V.
KM. 26.5 AUTOPISTA MEXICO-QUERETARO
APARTADO POSTAL No. 168 TLALNEPANTLA,
ESTADO DE MEXICO, C.P. 54020 MEXICO
TELS: 53-66-90-00

HOJA DE ESPECIFICACIONES DE PREFORMA.

FECHA: 12-feb-16

REFERENCIA: PRE-KX-01

REALIZÓ: LABORATORIO PET

REV: "O"

HOJA TÉCNICA: PREFORMA 17 PCO 1816

PREFORMA: *17* **CORONA:** *PCO 1816* **COLOR:** *CRISTAL O PIGMENTADA*

COMPOSICIÓN: *RESINA PET (POLIETILENTEREFTALATO) CON O SIN PIGMENTO*

USO PREVISTO: *FABRICACIÓN DE ENVASES*

EMBALAJE: *CAJA DE CARTÓN, CON LINER INTERIOR, FLEJADA Y ETIQUETADA.* **PIEZAS POR CAJA:** 15,216

ALMACENAJE: *NO EXPONER A HUMEDAD, RAYOS UV, EVITE MOVIMIENTOS BRUSCOS DE LA CAJA. MANTENER EN LUGAR LIMPIO, SIN POLVO.*

PRUEBAS DE LABORATORIO DE CALIDAD: *PESO, ANÁLISIS DIMENSIONAL, ACETALDEHÍDO Y VISCOSIDAD INTRINSECA.*

DIMENSIONES:

No.	CARACTERISTICA	UNIDAD	ESPECIFICACIONES	
			MIN	MAX
1	PESO	g	16.90	17.50
2	DIAMETRO INTERNO DE CORONA	mm	21.61	21.87
3	DIAMETRO DE CUERDA INTERIOR	mm	24.36	24.66
4	DIAMETRO DE CUERDA EXTERIOR	mm	27.30	27.56
5	DIAMETRO DE SELLO	mm	27.84	28.10
6	DIAMETRO DE ARO	mm	32.62	33.38
7	ALTURA DESDE ARO	mm	21.00	21.40
8	ESPESOR 1	mm	2.16	2.42
9	ESPESOR 2	mm	2.16	2.42
10	ESPESOR 3	mm	2.16	2.42
11	ESPESOR 4	mm	2.16	2.42
12	ALTURA TOTAL DE PREFORMA	mm	86.10	86.50

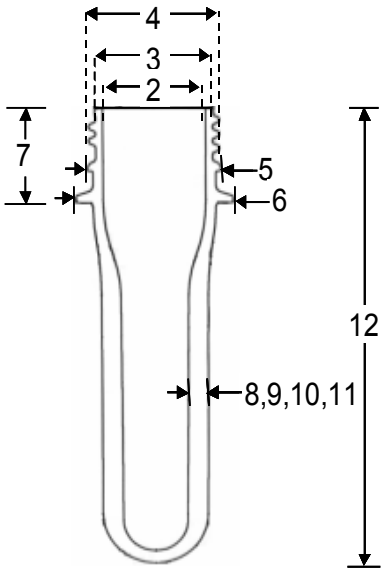

NOTA: LOS ESPESORES 1, 2, 3 Y 4 ESTAN TOMADOS A 90° UNO CON RESPECTO DE OTRO.
ALTURA DESDE ARO = ALTURA DE CORONA