KIMEX PET S.A. DE C.V.
KM. 26.5 AUTOPISTA MEXICO-QUERETARO
APARTADO POSTAL No. 168 TLALNEPANTLA,
ESTADO DE MEXICO, C.P. 54020 MEXICO
TELS: 53-66-90-00

**HOJA DE ESPECIFICACIONES DE PREFORMA.**

FECHA: 12-feb-16

REFERENCIA: PRE-KX-01

REALIZÓ: LABORATORIO PET

REV: "O"

# HOJA TÉCNICA: PREFORMA 56 PCO 1816

**PREFORMA:** *56* **CORONA:** *PCO 1816* **COLOR:** *CRISTAL O PIGMENTADA*

**COMPOSICIÓN:** *RESINA PET (POLIETILENTEREFTALATO) CON O SIN PIGMENTO*

**USO PREVISTO:** *FABRICACIÓN DE ENVASES*

**EMBALAJE:** *CAJA DE CARTÓN, CON LINER INTERIOR, FLEJADA Y ETIQUETADA.* **PIEZAS POR CAJA:** 5,808

**ALMACENAJE:** *NO EXPONER A HUMEDAD, RAYOS UV, EVITE MOVIMIENTOS BRUSCOS DE LA CAJA. MANTENER EN LUGAR LIMPIO, SIN POLVO.*

**PRUEBAS DE LABORATORIO DE CALIDAD:** *PESO, ANÁLISIS DIMENSIONAL, ACETALDEHÍDO Y VISCOSIDAD INTRINSECA.*

**DIMENSIONES:**

| No. | CARACTERISTICA | UNIDAD | ESPECIFICACIONES | |
|---|---|---|---|---|
| | | | MIN | MAX |
| 1 | PESO | g | 55.50 | 56.10 |
| 2 | DIAMETRO INTERNO DE CORONA | mm | 21.61 | 21.87 |
| 3 | DIAMETRO DE CUERDA INTERIOR | mm | 24.36 | 24.66 |
| 4 | DIAMETRO DE CUERDA EXTERIOR | mm | 27.30 | 27.56 |
| 5 | DIAMETRO DE SELLO | mm | 27.84 | 28.10 |
| 6 | DIAMETRO DE ARO | mm | 32.62 | 33.38 |
| 7 | ALTURA DESDE ARO | mm | 21.00 | 21.40 |
| 8 | ESPESOR 1 | mm | 3.98 | 4.24 |
| 9 | ESPESOR 2 | mm | 3.98 | 4.24 |
| 10 | ESPESOR 3 | mm | 3.98 | 4.24 |
| 11 | ESPESOR 4 | mm | 3.98 | 4.24 |
| 12 | ALTURA TOTAL DE PREFORMA | mm | 151.54 | 153.06 |

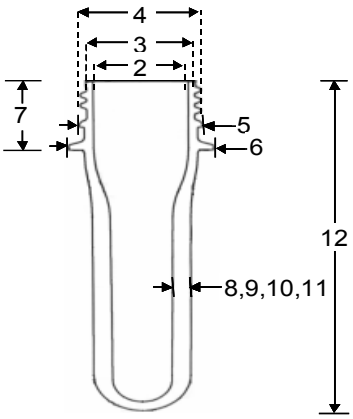


NOTA: LOS ESPESORES 1, 2, 3 Y 4 ESTAN TOMADOS A 90° UNO CON RESPECTO DE OTRO.
ALTURA DESDE ARO = ALTURA DE CORONA