GRUPO KIMEX
Éxito a través del Servicio

KIMEX PET S.A. DE C.V.
KM. 26.5 AUTOPISTA MEXICO-QUERETARO
APARTADO POSTAL No. 168 TLALNEPANTLA,
ESTADO DE MEXICO, C.P. 54020 MEXICO
TELS: 53-66-90-00

HOJA DE ESPECIFICACIONES DE PREFORMA.

FECHA: 12-feb-16

REFERENCIA: PRE-KX-01

REALIZÓ: LABORATORIO PET

REV: "O"

HOJA TÉCNICA: PREFORMA 37 PCO 1881

PREFORMA:	*37*	**CORONA:**	*PCO 1881*	**COLOR:**	*CRISTAL O PIGMENTADA*
COMPOSICIÓN:	*RESINA PET (POLIETILENTEREFTALATO) CON O SIN PIGMENTO*				
USO PREVISTO:	*FABRICACIÓN DE ENVASES*				
EMBALAJE:	*CAJA DE CARTÓN, CON LINER INTERIOR, FLEJADA Y ETIQUETADA.*			**PIEZAS POR CAJA:**	9,120
ALMACENAJE:	*NO EXPONER A HUMEDAD, RAYOS UV, EVITE MOVIMIENTOS BRUSCOS DE LA CAJA. MANTENER EN LUGAR LIMPIO, SIN POLVO.*				

PRUEBAS DE LABORATORIO DE CALIDAD: *PESO, ANÁLISIS DIMENSIONAL, ACETALDEHÍDO Y VISCOSIDAD INTRINSECA.*

DIMENSIONES:

No.	CARACTERISTICA	UNIDAD	ESPECIFICACIONES	
			MIN	MAX
1	PESO	g	36.12	36.72
2	DIAMETRO INTERNO DE CORONA	mm	21.61	21.87
3	DIAMETRO DE CUERDA INTERIOR	mm	24.07	24.33
4	DIAMETRO DE CUERDA EXTERIOR	mm	27.27	27.53
5	DIAMETRO DE SELLO	mm	27.85	28.15
6	DIAMETRO DE ARO	mm	32.85	33.15
7	ALTURA DESDE ARO	mm	16.75	17.25
8	ESPESOR 1	mm	3.67	3.93
9	ESPESOR 2	mm	3.67	3.93
10	ESPESOR 3	mm	3.67	3.93
11	ESPESOR 4	mm	3.67	3.93
12	ALTURA TOTAL DE PREFORMA	mm	123.00	123.40

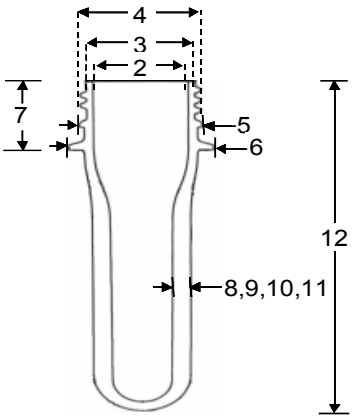

NOTA: LOS ESPESORES 1, 2, 3 Y 4 ESTAN TOMADOS A 90° UNO CON RESPECTO DE OTRO.
ALTURA DESDE ARO = ALTURA DE CORONA